Schemat układu pomiarowego bezpośredniego na odpływach

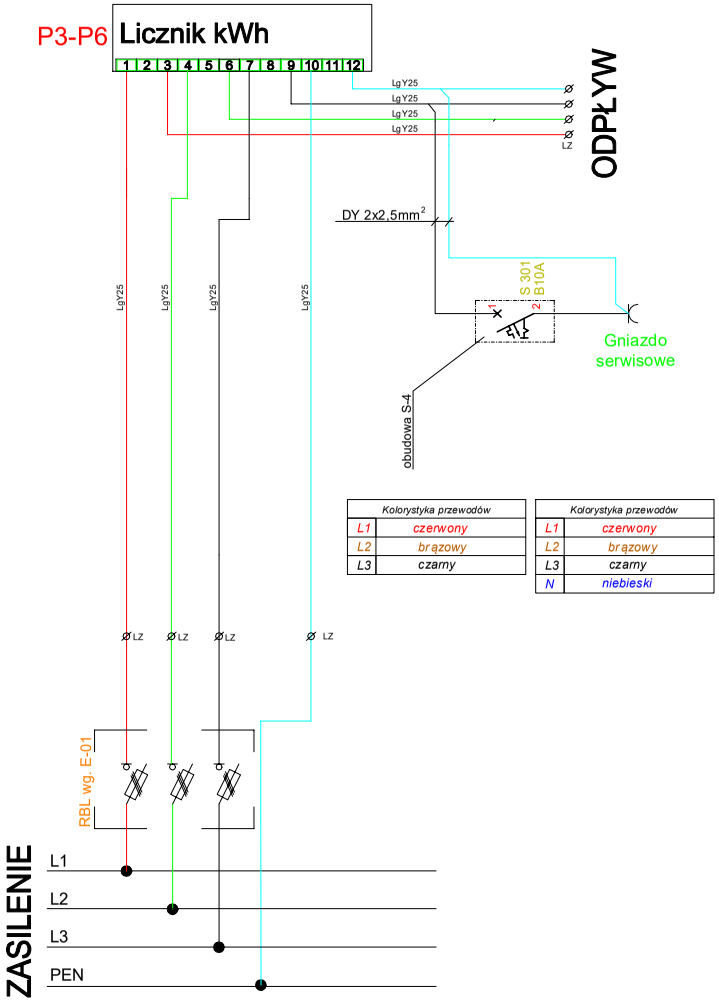

Kolorystyka przewodów	
L1	czerwony
L2	brązowy
L3	czarny

Kolorystyka przewodów	
L1	czerwony
L2	brązowy
L3	czarny
N	niebieski

Schemat układu pomiarowego półpośredniego na odpływach

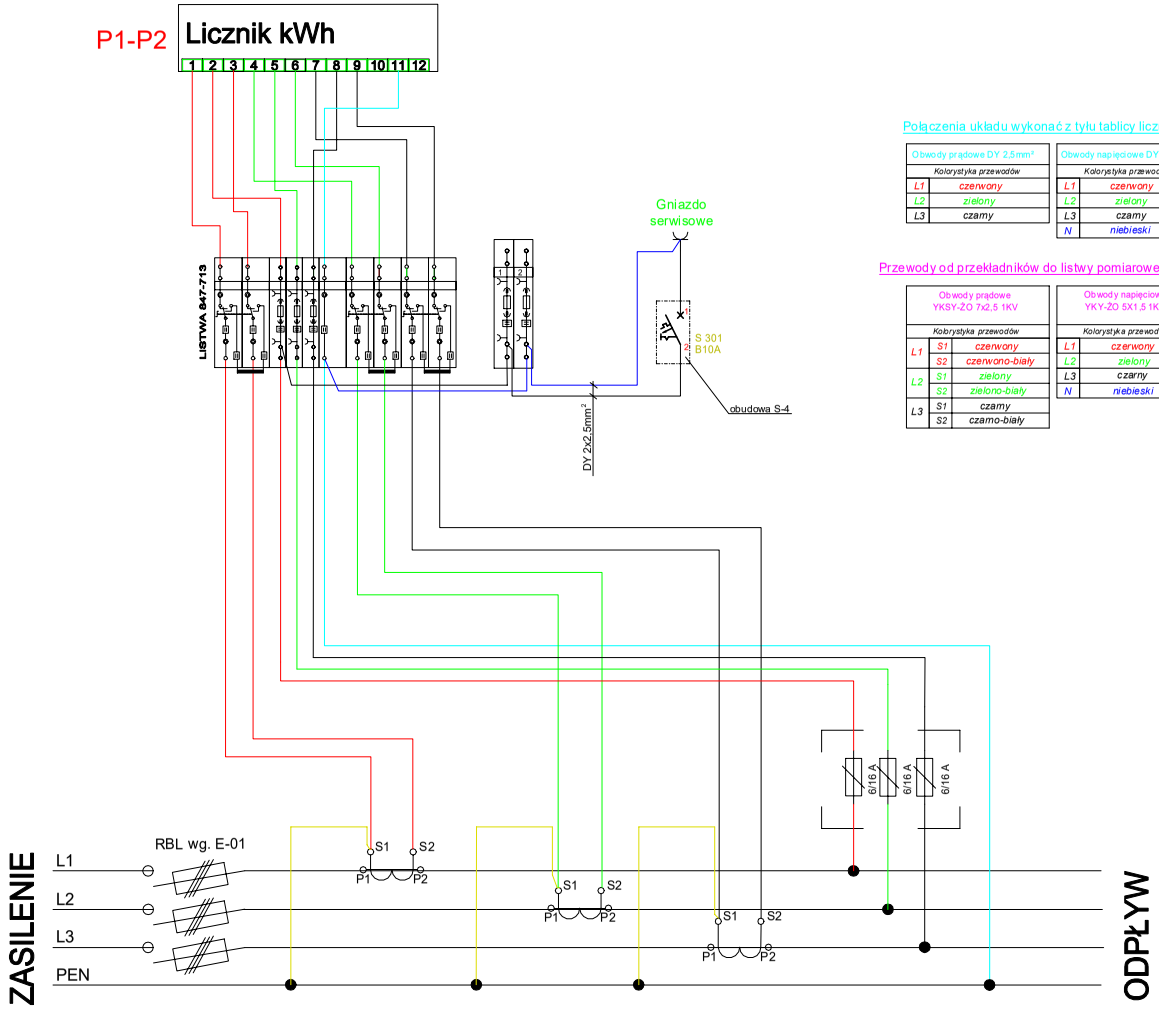

Połączenia układu wykonać z tyłu tablicy licznikowej:

Obwody prądowe DY 2,5mm²	
Kolorystyka przewodów	
L1	czerwony
L2	zielony
L3	czarny

Obwody napięciowe DY 1,5mm²	
Kolorystyka przewodów	
L1	czerwony
L2	zielony
L3	czarny
N	niebieski

Przewody od przekładników do listwy pomiarowej wykonać:

Obwody prądowe YKSY-ZO 7x2,5 1KV		
Kolorystyka przewodów		
L1	S1	czerwony
	S2	czerwono-biały
L2	S1	zielony
	S2	zielono-biały
L3	S1	czarny
	S2	czarno-biały

Obwody napięciowe YKY-ZO 5X1,5 1KV	
Kolorystyka przewodów	
L1	czerwony
L2	zielony
L3	czarny
N	niebieski