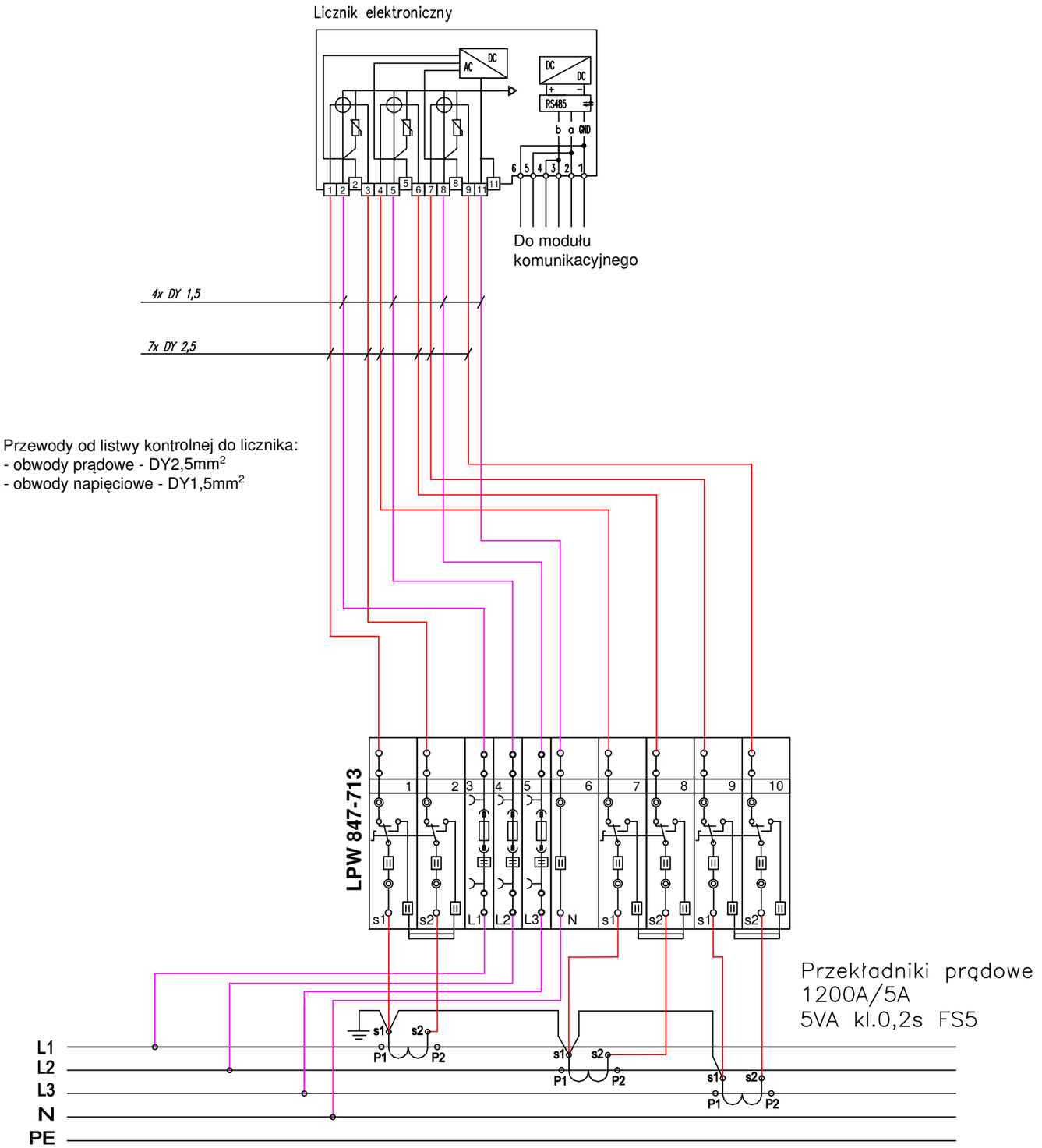

Przewody od przekładników do listwy kontrolnej:
- obwody prądowe - YKSY 7x2,5mm^2
- obwody napięciowe - YKY 4x1,5mm^2

nr rysunku:	E-04	Schemat strukturalny pomiaru rozliczeniowego